BÁCULO O COLUMNA DE 8 A 18 m.

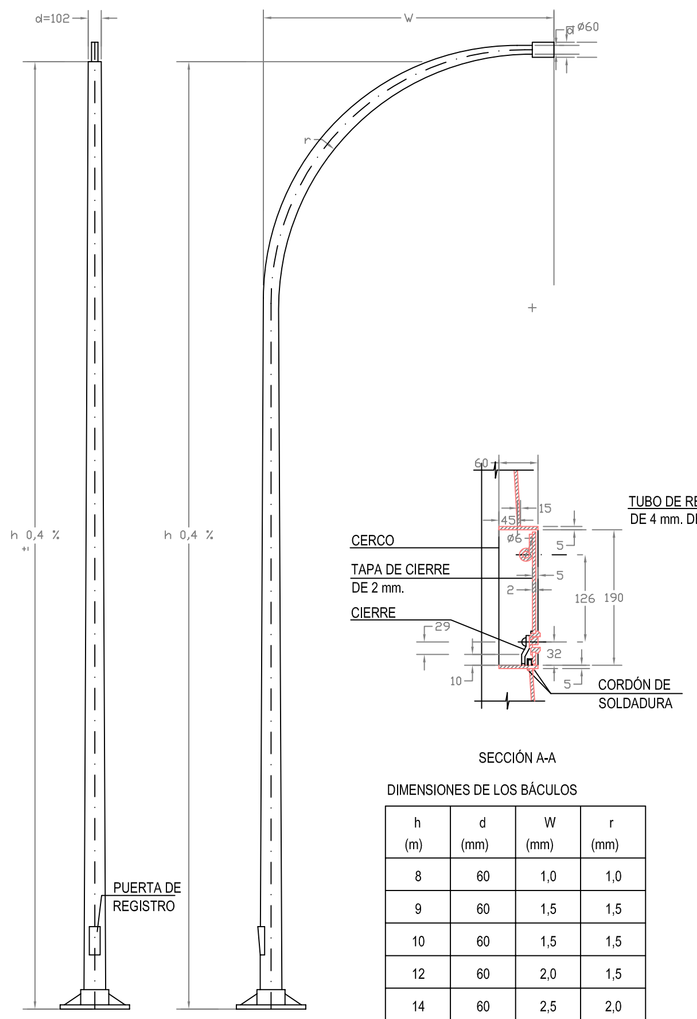

DIMENSIONES DE LA PLACA DE ASIENTOS PARA BÁCULOS Y COLUMNAS

h (m)	e (mm)	f (mm)	g (mm)	k (mm)	l (mm)
8	8	285	400	50	25
9	8	285	400	50	25
10	10	285	400	50	25
12	10	285	400	50	25
14	20	285	400	50	25
16	20	350	500	60	30
18	20	350	500	60	30

SECCIÓN A-A

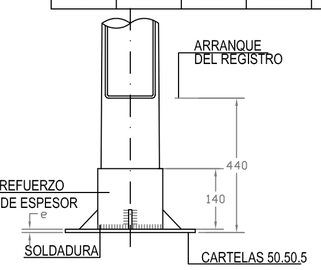

ALZADO

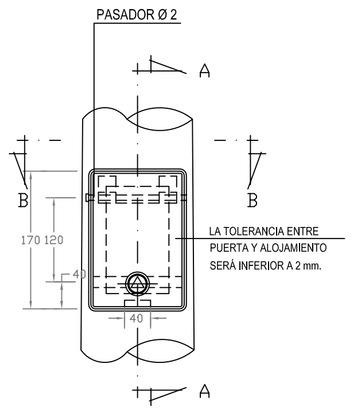

ALZADO

DIMENSIONES DE LOS BÁCULOS

h (m)	d (mm)	W (mm)	r (mm)
8	60	1,0	1,0
9	60	1,5	1,5
10	60	1,5	1,5
12	60	2,0	1,5
14	60	2,5	2,0
16	76	2,5	2,0
18	76	2,5	2,0

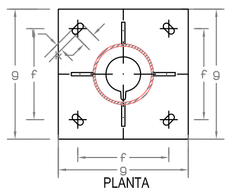

PLANTA

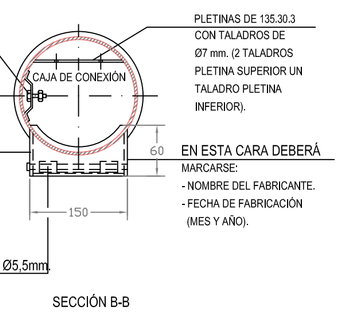

SECCIÓN B-B

- LOS BÁCULOS Y COLUMNAS, HASTA 10 m. DE ALTURA SERÁN DE UNA SOLA PIEZA.
- ACERO: A-360-B S/UNE 36080-78
- GALVANIZADO S/RD 2531/1985

Cotas en milímetros

BÁCULO O COLUMNA DE 4 m.

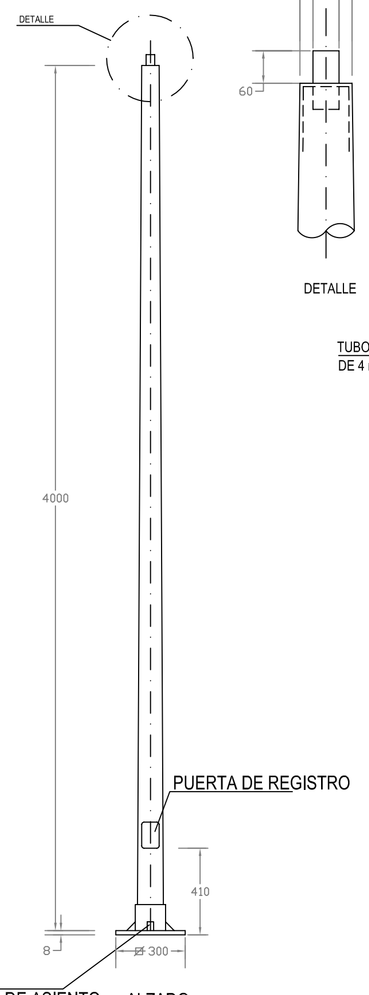

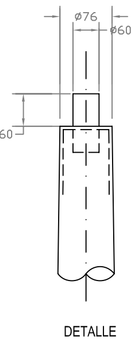

DETALLE

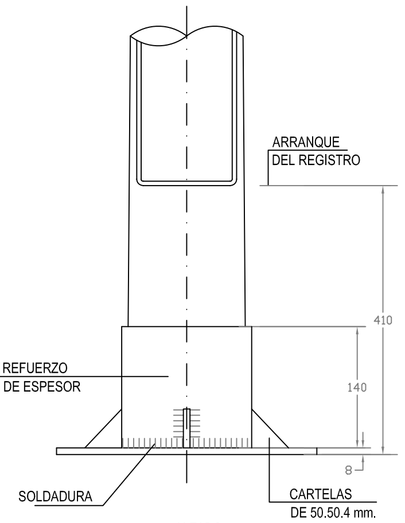

ALZADO

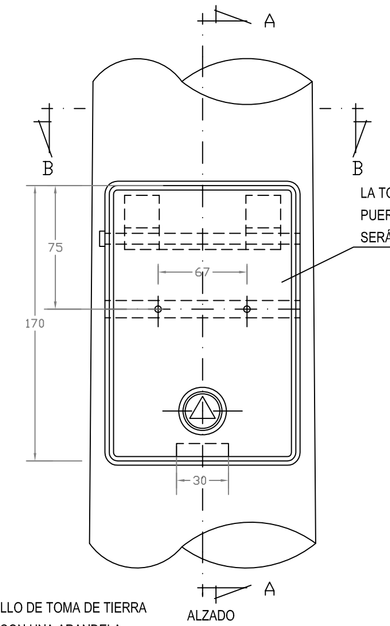

ALZADO

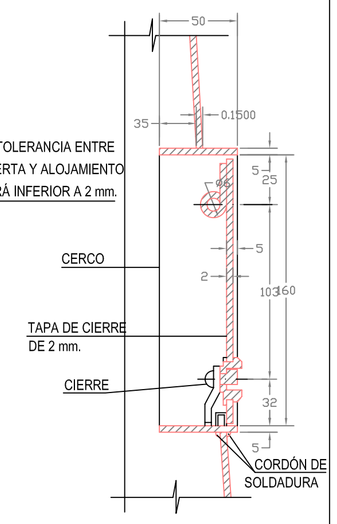

SECCIÓN A-A

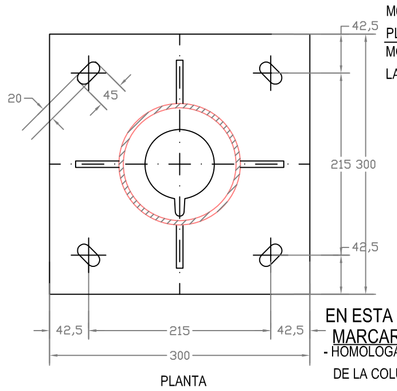

PLANTA

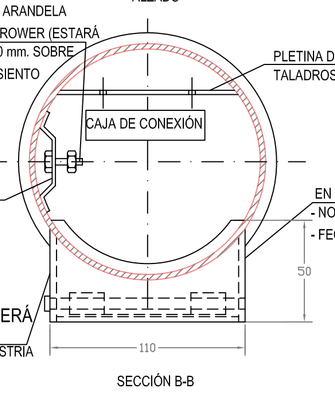

SECCIÓN B-B

EN ESTA CARA DEBERÁ MARCARSE:
- HOMOLOGACIÓN M.INDUSTRIA DE LA COLUMNA.
- HOMOLOGACIÓN M.INDUSTRIA DEL GALVANIZADO.
- N DE IDENTIFICACIÓN (ART. 43.42 DEL PCTG).

EN ESTA CARA DEBERÁ MARCARSE:
- NOMBRE DEL FABRICANTE.
- FECHA DE FABRICACIÓN (MES Y AÑO).

- EL MARCADO SE REALIZARÁ EN EL SENTIDO DE ARRIBA HACIA ABAJO.
- LA ALTURA DE LAS LETRAS SERÁ COMO MÍNIMO DE 10 mm.

Cotas en milímetros

CIMENTACIONES DE SOPORTES DE HASTA 18 m. DE ALTURA

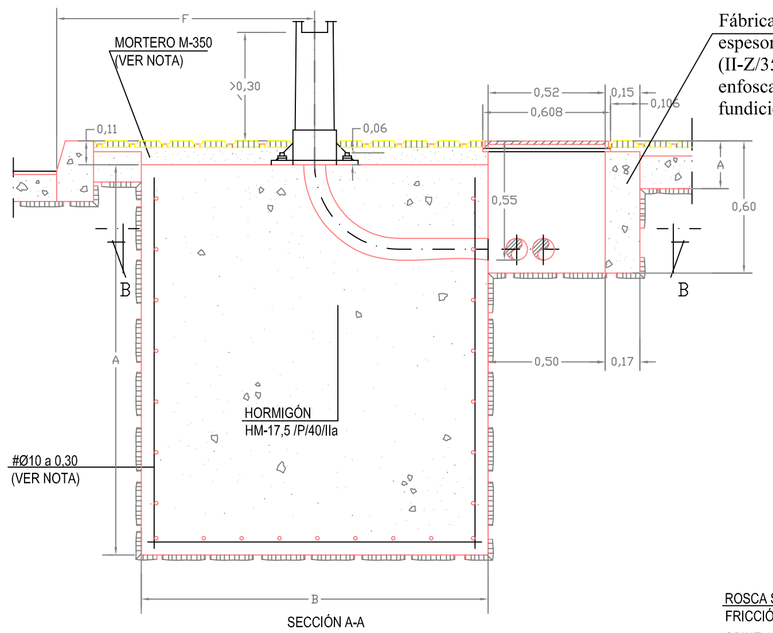

SECCIÓN A-A

Fábrica de ladrillo macizo (24x12x7cm) de 1/2 pie de espesor, recibido con mortero de cemento PA-350 (II-Z/35A) y arena de río de dosificación 1:6(M-40), enfoscada y fractasada en su interior, con tapa de fundición.

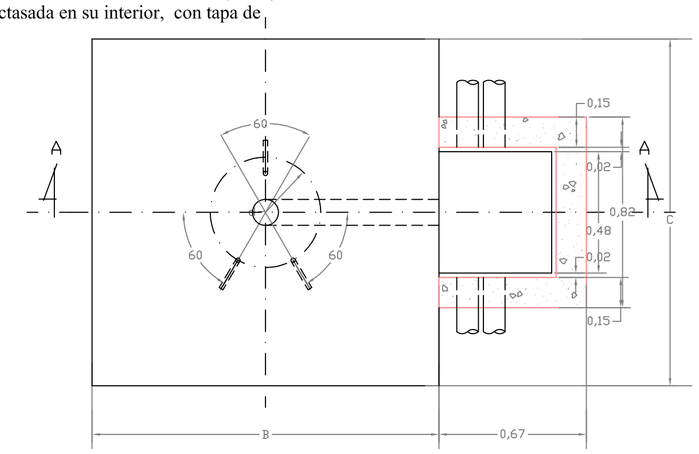

SEMIPLANTA-SEMISECCIÓN B-B
(VÁLIDA PARA CIMENTACIONES TIPOS C-4, C-5)

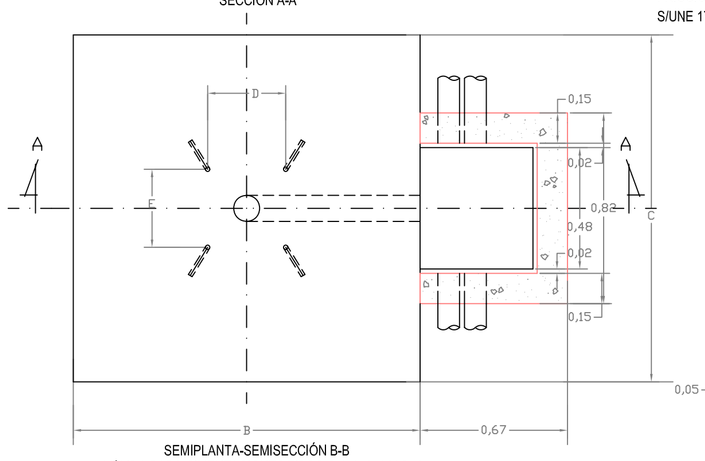

SEMIPLANTA-SEMISECCIÓN B-B
(VÁLIDA PARA CIMENTACIONES TIPOS C-1, 2, 3, 6 Y C-7)

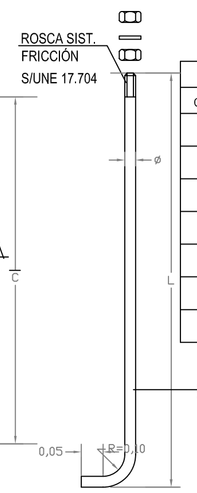

TIPO		DIMENSIONES EN CENTÍMETROS Y PULGADAS								
CIMENTA.	SOPORTE	F	A	B	C	L	D	E	d	Ø
C-1	COLUMNA DE 4 m.	80	70	70	70	50	21,5	21,5	—	1,4"
C-2	CANDELABRO MODELO VILLA	80	70	70	70	50	20,7	27,3	—	1,4"
C-3	COLUMNA O BÁCULO DE 8 A 12m.	80	120	80	80	70	28,5	28,5	—	2"
C-4	CANDELABRO MODELO FERNANDO VII	80	120	80	80	70	—	—	36,2	2"
C-5	CANDELABRO MODELO BAILÉN	80	120	100	100	70	—	—	45	2"
C-6	COLUMNA O BÁCULO DE 14 m.	—	180	160	160	100	28,5	28,5	—	1"
C-7	COLUMNA O BÉCULOS DE 16 Y 18 m.	—	180	160	160	100	35	35	—	1"

- LA ARMADURA DE LA CIMENTACIÓN DE LOS SOPORTES SÓLO IRÁ EN LOS BACULOS DE 16 Y 18 m. DE ALTURA Y SERÁ DE ACERO AEH-400N EN BARRAS CORRUGADAS
- CUANDO LA CIMENTACIÓN DEL SOPORTE ESTÉ SITUADA EN ZONAS TERRIZAS O AJARDINADAS SE RELLENARÁ CON HORMIGON (HM-17,5 /P/40/IIa) EL VOLUMEN COMPRENDIDO ENTRE LA CARA SUPERIOR DE LA CIMENTACIÓN Y LA RASANTE DE DICHA ZONA (e=0,11m.) S/ART. 43.41 DEL PCTG.

Cotas en metros

COLUMNA DE 3,20 m (VILLA).

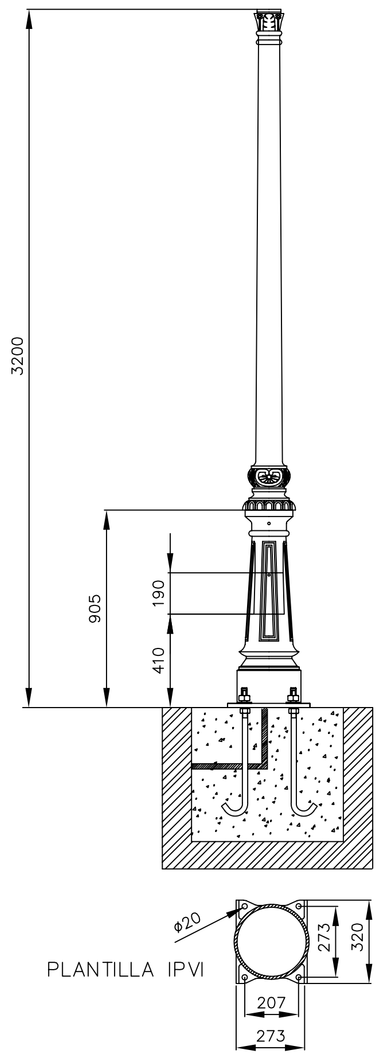

PERNOS DE ANCLAJE IA01

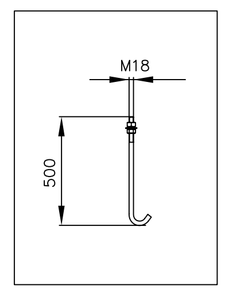

APLICACIÓN: Columna recomendada para zonas residenciales, zonas peatonales, centros históricos y recintos de comunidades.

DESCRIPCIÓN: Columna de estilo clásico fabricada en dos piezas con una altura total de 3200 mm. Base de 905 mm de altura y fuste de 2295 mm de altura.

MATERIAL: Fabricada en fundición, con imprimación antioxidante y acabados en color negro.

FIJACIÓN: Pernos de anclaje M18 x 500 mm (IA01)

E.U.I.T.A.	Plano Nº: 21	Título del Proyecto: DISEÑO DE PARQUE MUNICIPAL EN SANTA CRUZ DE LOS CÁÑAMOS	Escala: S/E
Dibujado por: PEDRO JOSÉ DE LOS ÁNGELES MEGÍA		Plano de: Mobiliario, alumbrado " báculos y columnas".	
Director: AMPARO MORENO VALENCIA	Situación: Santa Cruz de los Cáñamos Ciudad Real	Fecha: MAYO - 2007	
Director: CARLOS ALBA HUERTAS	Promotor: Excmo. Ayuntamiento Santa Cruz de los Cáñamos	Firma:	